Elementy stalowe: St-2.2

szt. 10

skala 1:50

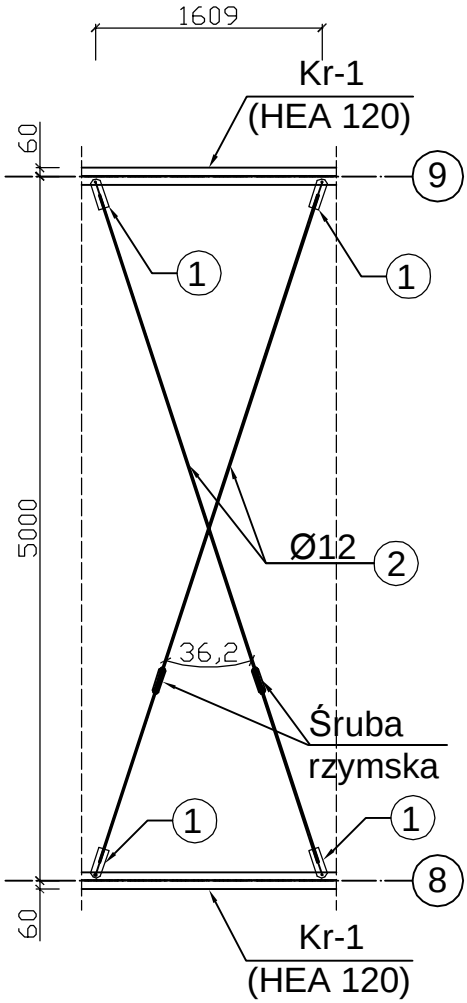

Element nr 1

szt.4

slala 1:5

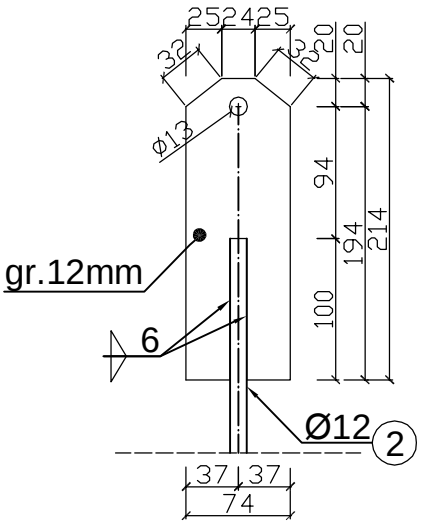

Schemat mocowania stężeń
do wieńca kratownicy KR-1

skala 1:5

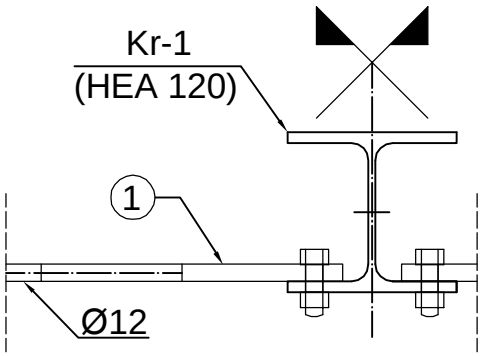

UWAGA:

1. Śruby do mocowania stężeń do pasa kratownicy: M12 (5.8)

STAL; St3S
ELEKTRODY EA 1.46

PROJEKT INKUBATORA PRZEDSIĘBIORCZOŚCI Z INFRASTRUKTURĄ GMINA DEBRZNO, WIEŚ CIERZNIE dz.nr 498/16	Elementy stalowe: St-2.2		
COLOSSEUM pracownia projektowa KONSTRUKCJE BUDOWLANE	Bud. A Rys. /K 1:50	autor: mgr inż. Zbigniew Słowinski UAN/8346/812/87 opracowała:	sprawdził: mgr inż. Jerzy Racki UAN/7342/1183/94 Listopad 2009
pracownia projektowa "COLOSSEUM" 76-200 SŁUPSK UL.TUWIMA 3A/3 TEL./FAX 0-59 8413612			